AZIENDA ULSS 20 · ULSS21 LEGNAGO · Azienda ULSS 22 Regione Veneto · REGIONE DEL VENETO · INAIL Direzione regionale Veneto

22 settembre 2012

# CORSO DI FORMAZIONE PER LAVORATORI AUTONOMI SETTORE AUTOTRASPORTI

**TdP Giorgio Perlini**
**Dr. Flavio Coato**
Spisal – Ulss 22 Valeggio S/M

# ATTREZZATURE DI LAVORO

# LUOGO DI LAVORO

**ATTREZZATURA DI LAVORO:** QUALSIASI MACCHINA, APPARECCHIO, UTENSILE O IMPIANTO, **INTESO COME IL COMPLESSO DI MACCHINE, ATTREZZATURE E COMPONENTI NECESSARI ALL'ATTUAZIONE DI UN PROCESSO PRODUTTIVO**, DESTINATO AD ESSERE USATO DURANTE IL LAVORO

# FATTORI CHE CARATTERIZZANO IL RISCHIO

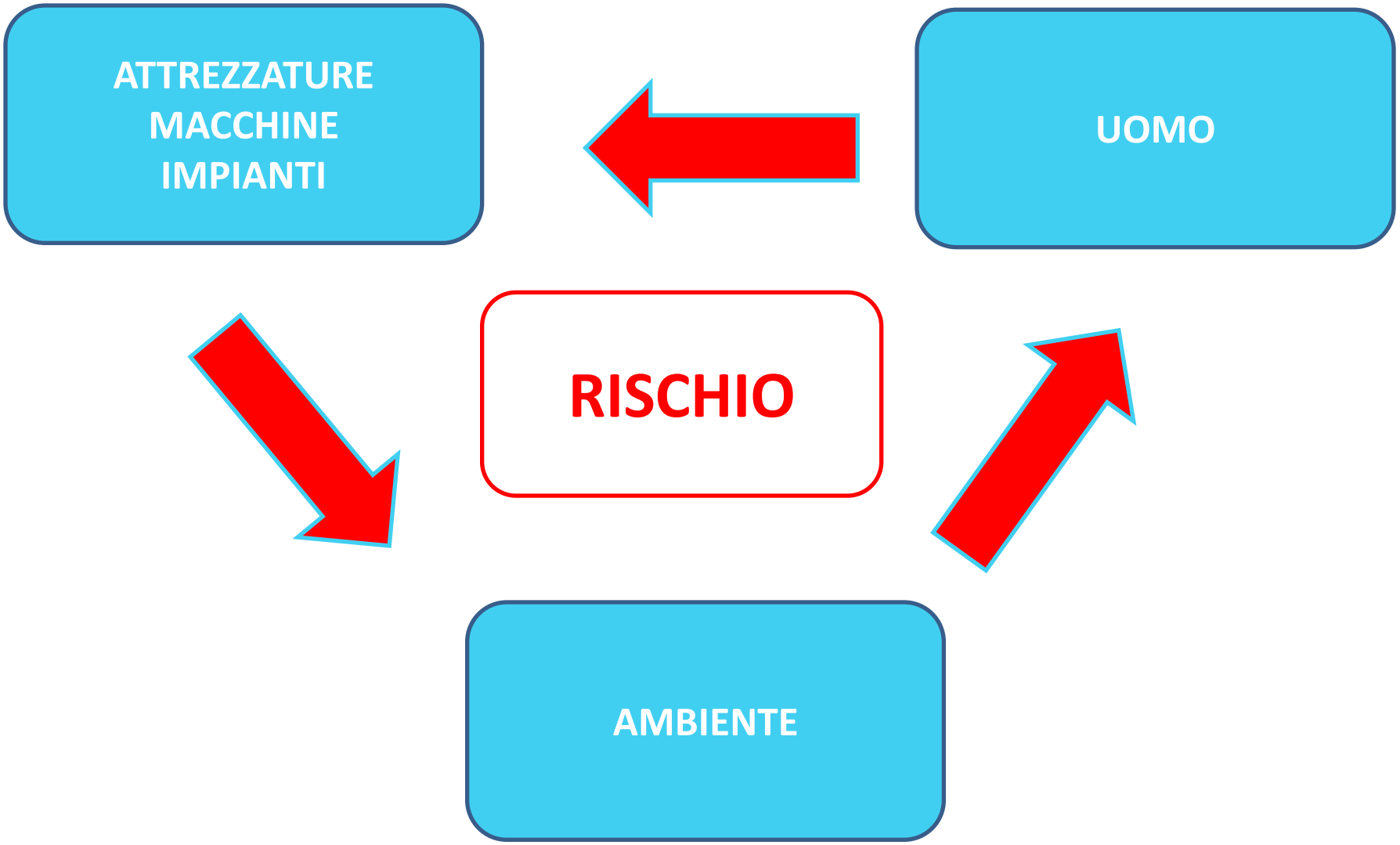

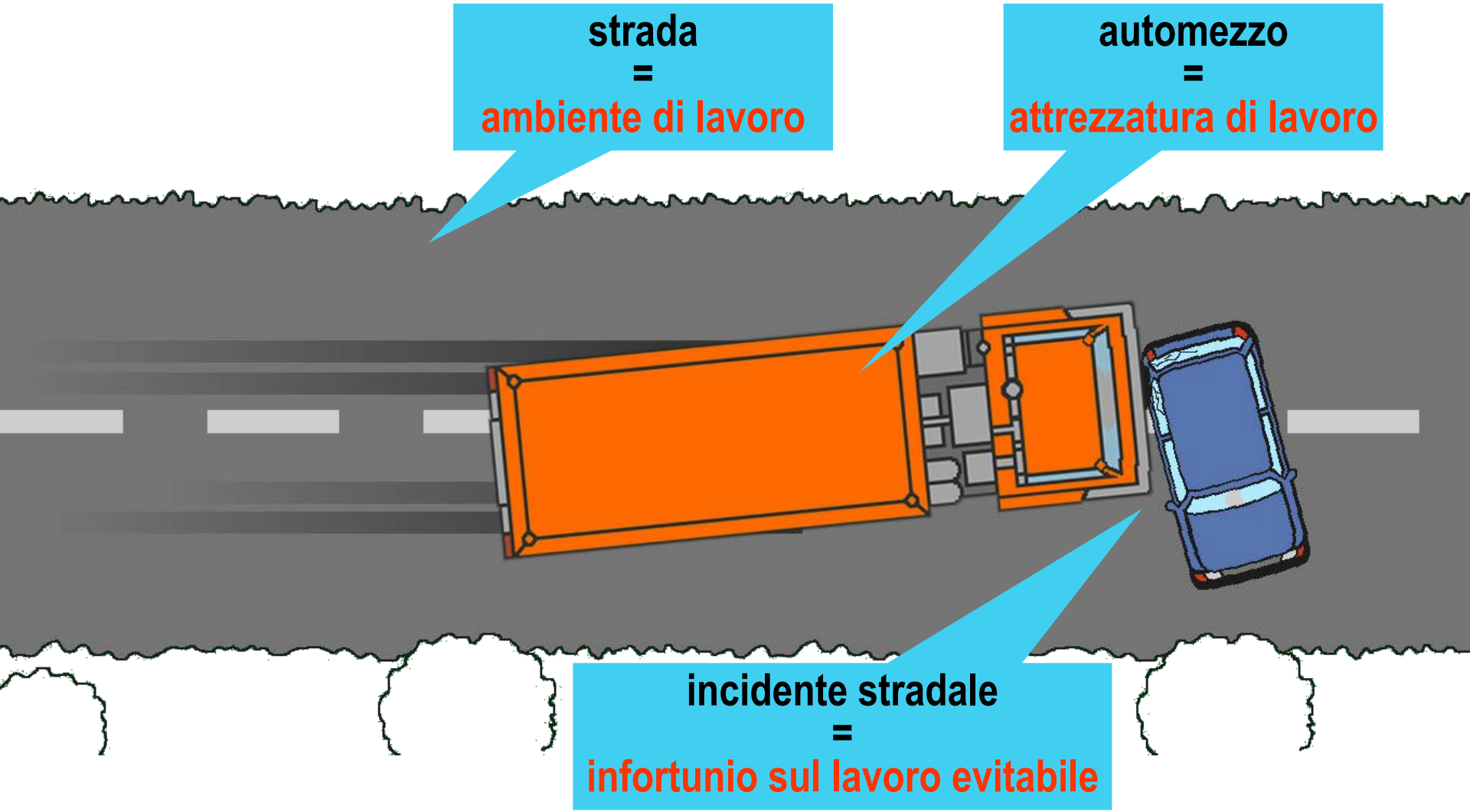
strada
=
ambiente di lavoro
automezzo
=
attrezzatura di lavoro
incidente stradale
=
infortunio sul lavoro evitabile

# RISCHIO INFORTUNI

IMPIGLIAMENTO

INTRAPPOLAMENTO

SCHIACCIAMENTO

TRASCINAMENTO

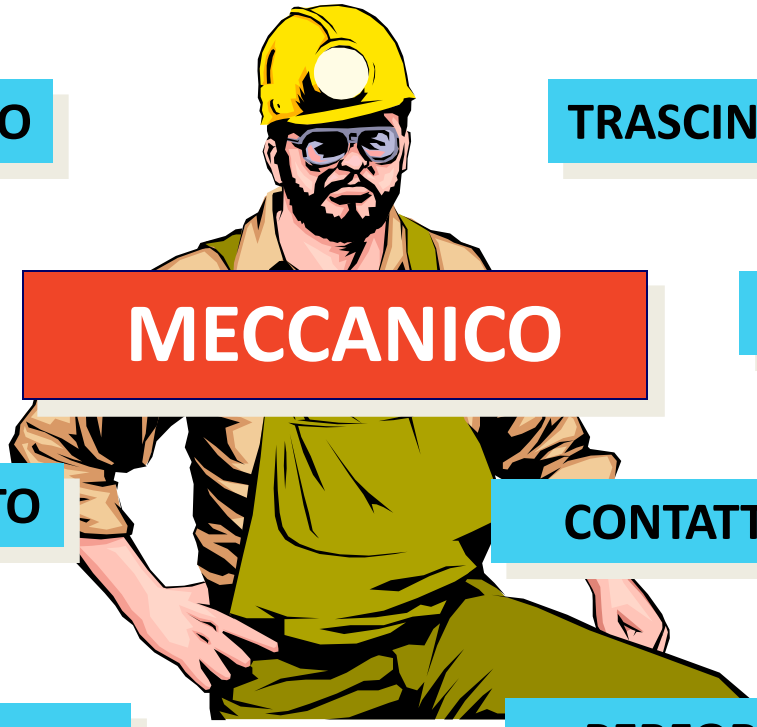

PROIEZIONE

**MECCANICO**

CESOIAMENTO

ATTORCIGLIAMENTO

CONTATTO - TAGLIO

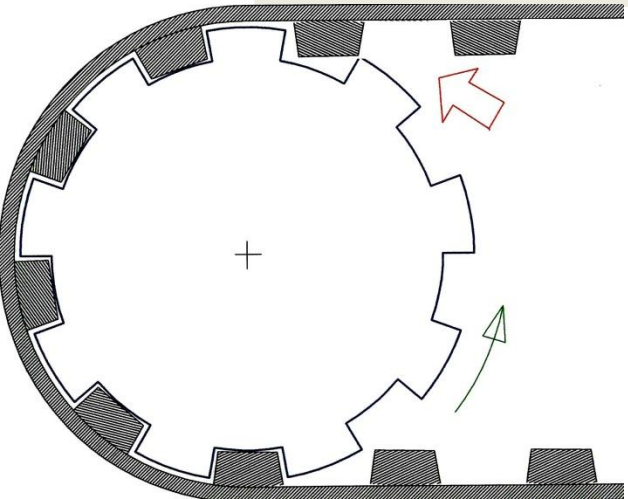

URTO

PERFORAZIONE

ATTRITO - ABRASIONE

# MACCHINE e ATTREZZATURE

SANO SICURO INFORMATO

**MACCHINE NUOVE**

- MARCATURA CE
- DICHIARAZIONE DI CONFORMITA'
- ISTRUZIONI PER L'USO

**ACQUISTO SUCCESSIVO SETTEMBRE 1996**

**MACCHINE USATE**

- ATTESTAZIONE DI CONFORMITA' ALLA LEGISLAZIONE DI SICUREZZA VIGENTE FINO AL SETTEMBRE 1996 (D.P.R.547/55), RILASCIATA DAL VENDITORE

**LE MACCHINE DEVONO ESSERE ADEGUATE AL LAVORO DA SVOLGERE**

**SI DEVE IMPEDIRE CHE LE MACCHINE POSSANO ESSERE UTILIZZATE PER OPERAZIONI PER LE QUALI NON SONO ADATTE O IN CONDIZIONI NON ADATTE**

# LE MACCHINE DEVONO:

**ESSERE INSTALLATE IN CONFORMITA' ALLE ISTRUZIONI DEL FABBRICANTE**

**ESSERE UTILIZZATE CORRETTAMENTE**

**OGGETTO DI IDONEA MANUTENZIONE E CORREDATE DA APPOSITE ISTRUZIONI D'USO**

**DISPOSTE IN MANIERA DA RIDURRE I RISCHI**

***Spazi sufficienti (tenendo conto anche degli elementi mobili)***

***Possibilità di caricare o estrarre in modo sicuro le sostanze utilizzate o prodotte***

# AUTOMEZZO

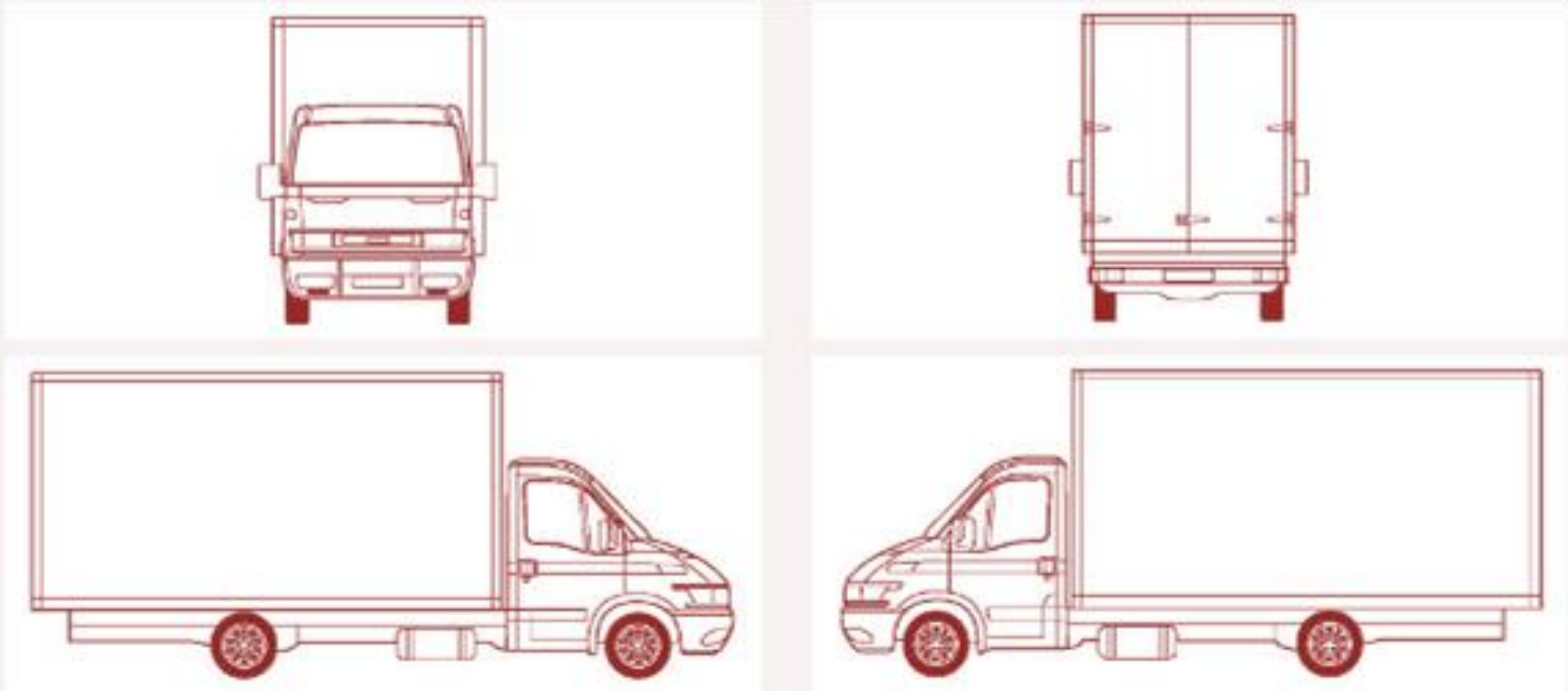

# INCIDENTI STRADALI – DATI ISTAT

SANO SICURO INFORMATO

## PROSPETTO 1. INCIDENTI STRADALI, MORTI E FERITI. Anni 2009-2010, valori assoluti e variazioni percentuali (a)

| INCIDENTI STRADALI E PERSONE COINVOLTE | Valori assoluti | | Variazioni percentuali 2010/2009 |
|---|---|---|---|
| | 2009 | 2010 | |
| Incidenti stradali | 215.405 | 211.404 | -1,9 |
| Morti | 4.237 | 4.090 | -3,5 |
| Feriti | 307.258 | 302.735 | -1,5 |

## PROSPETTO 4. INCIDENTALITÀ SECONDO LA CATEGORIA DELLA STRADA

Anno 2010, valori assoluti, indice di mortalità e variazioni percentuali 2010/2009

| CATEGORIA DELLA STRADA | Incidenti | Morti | Feriti | Indice di mortalità (a) | Variazione percentuale Incidenti 2010/2009 | Variazione percentuale Morti 2010/2009 | Variazione percentuale Feriti 2010/2009 |
|---|---|---|---|---|---|---|---|
| Strade urbane | 160.049 | 1.759 | 218.383 | 1,1 | -2,2 | -7,0 | -2,1 |
| Autostrade e raccordi | 12.079 | 376 | 20.667 | 3,1 | -1,0 | 7,4 | 0,6 |
| Altre strade (b) | 39.276 | 1.955 | 63.685 | 5,0 | -0,5 | -2,0 | 0,2 |
| **Totale** | **211.404** | **4.090** | **302.735** | **1,9** | **-1,9** | **-3,5** | **-1,5** |

(a) Rapporto tra il numero dei morti e il numero degli incidenti, moltiplicato 100.

(b) Sono incluse nella categoria "Altre strade", le strade Statali, Provinciali, Comunali extraurbane e Regionali.

# INCIDENTI STRADALI – DATI ISTAT

PROSPETTO 10. INCIDENTI E PERSONE INFORTUNATE SECONDO LA NATURA. Anno 2010, valori assoluti e indice di mortalità

| NATURA DELL'INCIDENTE | Valori assoluti | | | Valori percentuali | | | Indice di mortalità *(a)* |
|---|---|---|---|---|---|---|---|
| | Incidenti | Morti | Feriti | Incidenti | Morti | Feriti | |
| Scontro frontale999 | 13.682 | 633 | 22.913 | 6,5 | 15,5 | 7,6 | 4,6 |
| Scontro frontale-laterale | 73.272 | 994 | 109.017 | 34,7 | 24,3 | 36,0 | 1,4 |
| Scontro laterale | 24.684 | 203 | 32.614 | 11,7 | 5,0 | 10,8 | 0,8 |
| Tamponamento | 38.541 | 395 | 64.181 | 18,2 | 9,7 | 21,2 | 1,0 |
| Urto con veicolo in momentanea fermata o arresto | 7.046 | 89 | 9.772 | 3,3 | 2,2 | 3,2 | 1,3 |
| **Totale incidenti tra veicoli** | **157.225** | **2.314** | **238.497** | **74,4** | **56,6** | **78,8** | **1,5** |
| Investimento di pedone | 19.335 | 569 | 21.846 | 9,1 | 13,9 | 7,2 | 2,9 |
| Urto con veicolo in sosta | 1.959 | 30 | 2.209 | 0,9 | 0,7 | 0,7 | 1,5 |
| Urto con ostacolo accidentale | 8.377 | 341 | 10.246 | 4,0 | 8,3 | 3,4 | 4,1 |
| Urto con treno | 5 | 0 | 5 | - | - | - | - |
| Fuoriuscita | 20.704 | 777 | 25.881 | 9,8 | 19,0 | 8,5 | 3,8 |
| Frenata improvvisa | 651 | 1 | 742 | 0,3 | 0,0 | 0,2 | 0,2 |
| Caduta da veicolo | 3.148 | 58 | 3.309 | 1,5 | 1,4 | 1,1 | 1,8 |
| **Totale incidenti a veicoli isolati** | **54.179** | **1.776** | **64.238** | **25,6** | **43,4** | **21,2** | **3,3** |
| **Totale** | **211.404** | **4.090** | **302.735** | **100,0** | **100,0** | **100,0** | **1,9** |

(a) Rapporto tra il numero dei morti e il numero degli incidenti moltiplicato 100.

# INCIDENTI STRADALI – DATI ISTAT

SANO SICURO INFORMATO

PROSPETTO 11. CAUSE ACCERTATE O PRESUNTE DI INCIDENTE PER CATEGORIA DELLA STRADA

Anno 2010, valori assoluti e composizione percentuale *(a)*

| DESCRIZIONE CAUSE | Strade urbane | | Strade extraurbane | | Totale | |
|---|---|---|---|---|---|---|
| | Valori assoluti | % | Valori assoluti | % | Valori assoluti | % |
| Procedeva senza rispettare le regole della precedenza o il semaforo | 39.226 | 20,6 | 5.436 | 8,9 | 44.662 | 17,1 |
| *- procedeva senza rispettare lo stop* | *13.160* | *6,9* | *2.150* | *3,5* | *15.310* | *5,9* |
| *- procedeva senza dare la precedenza al veicolo proveniente da destra* | *11.033* | *5,8* | *1.420* | *2,3* | *12.453* | *4,8* |
| *- procedeva senza rispettare il segnale di dare precedenza* | *12.520* | *6,6* | *1.711* | *2,8* | *14.231* | *5,5* |
| *- procedeva senza rispettare le segnalazioni semaforiche o dell'agente* | *2.513* | *1,3* | *155* | *0,3* | *2.668* | *1,0* |
| Procedeva con guida distratta o andamento indeciso | 31.487 | 16,6 | 12.911 | 21,2 | 44.398 | 17,0 |
| Procedeva con velocità troppo elevata | 18.502 | 9,7 | 11. 653 | 19,1 | 30.155 | 11,6 |
| *- procedeva con eccesso di velocità* | *17.516* | *9,2* | *11.198* | *18,4* | *28.714* | *11,0* |
| *- procedeva senza rispettare i limiti di velocità* | *986* | *0,5* | *455* | *0,7* | *1.441* | *0,6* |
| Procedeva senza mantenere la distanza di sicurezza | 18.684 | 9,8 | 8.168 | 13,4 | 26.852 | 10,3 |
| Manovrava irregolarmente | 14.915 | 7,8 | 3.006 | 4,9 | 17.921 | 6,9 |
| Svoltava irregolarmente | 6.199 | 3,3 | 994 | 1,6 | 7.193 | 2,8 |
| Procedeva contromano | 3.821 | 2,0 | 1.677 | 2,7 | 5.498 | 2,1 |
| Sorpassava irregolarmente | 3.798 | 2,0 | 1.606 | 2,6 | 5.404 | 2,1 |
| Ostacolo accidentale | 4.071 | 2,1 | 2.277 | 37 | 6.348 | 2,4 |
| Veicolo fermo evitato | 2.410 | 1,3 | 2.526 | 4,1 | 4.936 | 1,9 |
| Non dava la precedenza al pedone sugli appositi attraversamenti | 6.075 | 3,4 | 81 | 0,1 | 6.556 | 2,5 |
| Buche, ecc. evitato | 926 | 0,5 | 652 | 1,1 | 1.578 | 0,6 |
| Circostanza imprecisata | 22.216 | 11,7 | 6.944 | 11,4 | 29.160 | 11,2 |
| Veicolo fermo in posizione irregolare urtato | 2.458 | 1,3 | 350 | 0,6 | 2.808 | 1,1 |
| Altre cause relative al comportamento nella circolazione | 6.912 | 3,6 | 2.149 | 3,5 | 9.061 | 3,5 |
| Comportamento scorretto del pedone | 8.065 | 4,2 | 567 | 0,9 | 8.632 | 3,3 |
| **Cause imputabili al comportamento scorretto del conducente e del pedone nella circolazione** | **190.165** | **97,1** | **60.997** | **94,1** | **251.162** | **96,3** |
| **Altre cause** | **5.689** | **2,9** | **3.857** | **5,9** | **9.546** | **3,7** |
| **Totale cause** | **195.854** | **100,0** | **64.854** | **100,0** | **260.708** | **100,0** |

# INCIDENTI STRADALI – DATI ISTAT

GRAFICO 7. MORTI IN INCIDENTE STRADALE PER SESSO E CLASSE DI ETÀ. Anno 2010, composizione percentuale

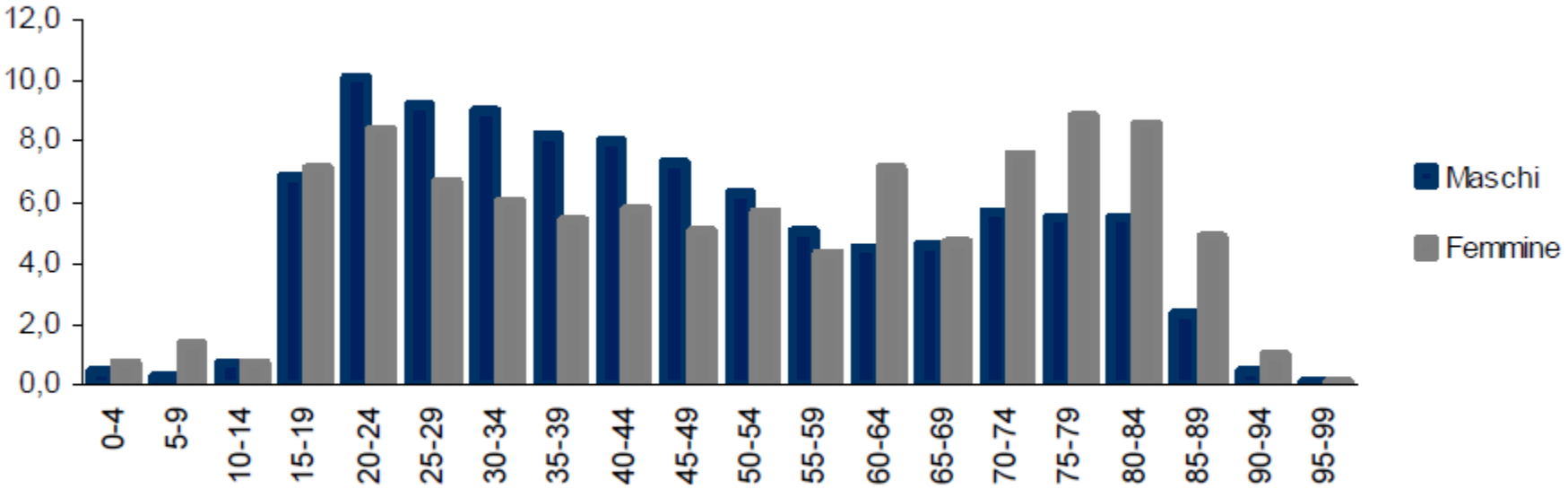

# INCIDENTI STRADALI – DATI ISTAT

PROSPETTO 13. CONDUCENTI MORTI E FERITI PER SESSO E CLASSE DI ETÀ. Anno 2010, valori assoluti

| CLASSI DI ETÁ *(a)(b)* | Morti | | | Feriti | | |
|---|---|---|---|---|---|---|
| | Maschi | Femmine | Totale | Maschi | Femmine | Totale |
| 0 – 9 | 2 | 1 | 3 | 132 | 40 | 172 |
| 10 -14 | 12 | 0 | 12 | 1.350 | 344 | 1.694 |
| 15 -19 | 156 | 20 | 176 | 14.773 | 4.173 | 18.946 |
| 20 -24 | 250 | 32 | 282 | 17.916 | 7.969 | 25.885 |
| 25 -29 | 245 | 27 | 272 | 16.427 | 7.836 | 24.263 |
| 30 - 34 | 248 | 25 | 273 | 16.147 | 7.622 | 23.769 |
| 35 - 39 | 230 | 28 | 258 | 15.962 | 7.819 | 23.781 |
| 40 - 44 | 226 | 31 | 257 | 14.296 | 7.092 | 21.388 |
| 45 - 49 | 204 | 22 | 226 | 12.379 | 5.939 | 18.318 |
| 50 -54 | 163 | 19 | 182 | 9.330 | 4.065 | 13.395 |
| 55 -59 | 134 | 18 | 152 | 7.094 | 2.854 | 9.948 |
| 60 -64 | 120 | 16 | 136 | 5.692 | 2.006 | 7.698 |
| 65 -69 | 121 | 8 | 129 | 3.908 | 1.423 | 5.331 |
| 70 - 74 | 122 | 13 | 135 | 3.662 | 1.141 | 4.803 |
| 75 - 79 | 122 | 20 | 142 | 2.848 | 716 | 3.564 |
| 80 - 84 | 108 | 14 | 122 | 1.664 | 380 | 2.044 |
| 85 - 89 | 39 | 8 | 47 | 596 | 90 | 686 |
| 90 - 94 | 2 | 1 | 3 | 32 | 5 | 37 |
| 95 - 99 | - | - | - | 3 | 1 | 4 |
| Imprecisata o non indicata | 29 | 1 | 30 | 1.628 | 717 | 2.345 |
| **Totale** | **2.533** | **304** | **2.837** | **145.839** | **62.232** | **208.071** |

# INCIDENTI STRADALI – DATI ISTAT

PROSPETTO 14. CONDUCENTI MORTI E FERITI PER SESSO E CATEGORIA DI VEICOLO. Anno 2010, valori assoluti

| CATEGORIA DI VEICOLO | Morti | | | Feriti | | |
|---|---|---|---|---|---|---|
| | Maschi | Femmine | Totale | Maschi | Femmine | Totale |
| Autovetture | 1.083 | 212 | 1.295 | 71.556 | 46.052 | 117.608 |
| Autocarri e motocarri | 161 | 1 | 162 | 6.982 | 486 | 7.468 |
| Biciclette | 215 | 48 | 263 | 9.652 | 4.820 | 14.472 |
| Ciclomotori | 175 | 17 | 192 | 14.973 | 5.048 | 20.021 |
| Motocicli | 865 | 24 | 889 | 41.257 | 5.233 | 46.490 |
| Quadricicli | 7 | 2 | 9 | 331 | 163 | 494 |
| Altri veicoli | 27 | - | 27 | 1.088 | 430 | 1.518 |
| **Totale** | **2.533** | **304** | **2.837** | **145.839** | **62.232** | **208.071** |

# V= 85 Km/h=23,6 m/s

**L’ENERGIA CINETICA: la forza viva del veicolo**

**Ec = 1/2 x massa x $V^2$ =**

**= ½ 43.000 kg x $(23,6\ m/s)^2$ =**

**= 11.974.640 kg x m2/s2**

# LA VELOCITA’

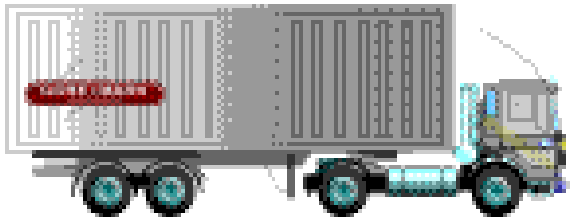

**V= 85 Km/h=23,6 m/s**

**LA FORZA CENTRIFUGA: quella innescata in curva dalla velocità**

**$Fc = MV^2 / R =$**

**$= 43.000 \text{ kg} \times (23,6 \text{ m/s})^2 / 30 =$**

**$= 33.826 \text{ kg}$**

# conversione da Km/h a m/s

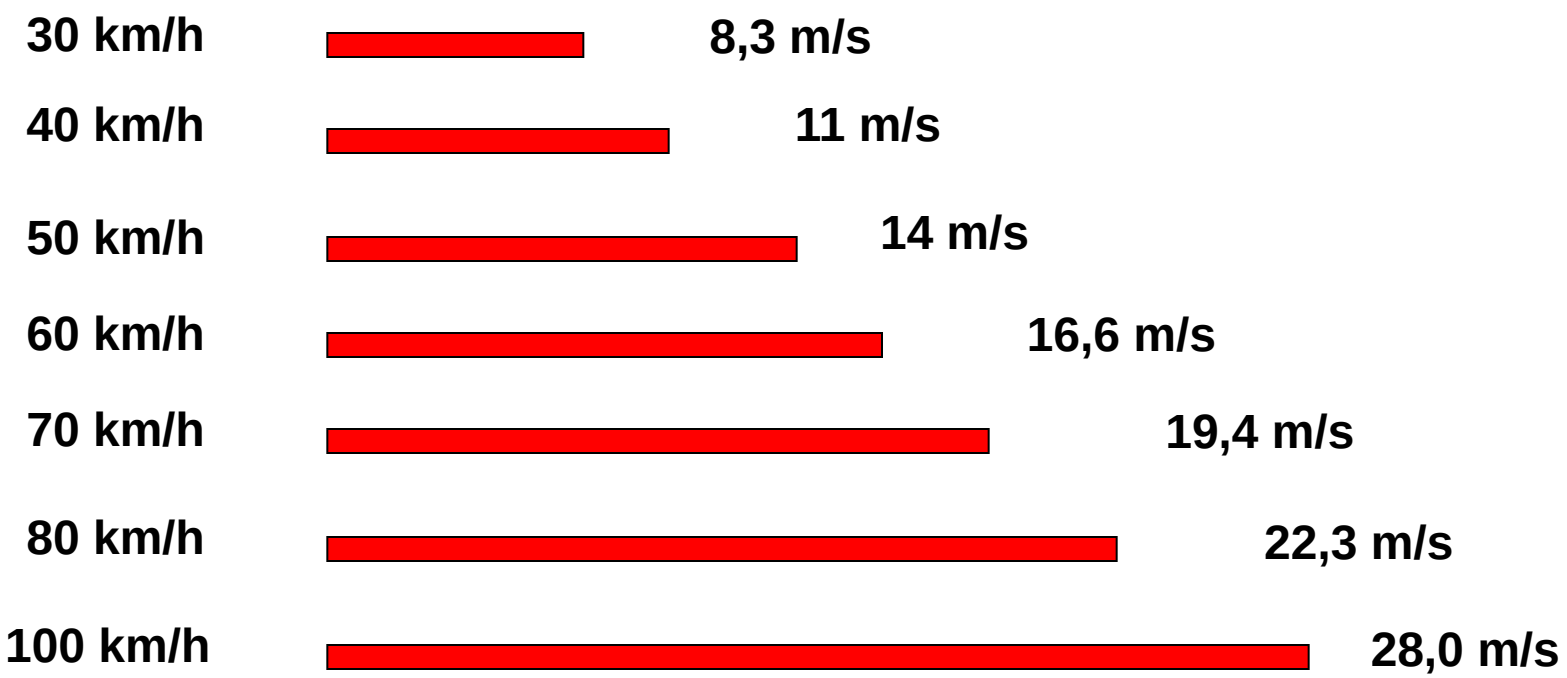

# LA VELOCITA'

Presa la velocità di 80 km/h e la massa del vostro veicolo calcola con le formule viste l'**Ec** e la **Fc**

$$Ec = 1/2 \times massa \times V^2 =$$

$$Fc = MV^2 / R =$$

# SPAZIO TOTALE di ARRESTO =

**spazio di reazione**
Distanza percorsa nel tempo di reazione calcolata mediamente in 1secondo

+

**spazio di frenata**
Distanza percorsa mentre agiscono i freni

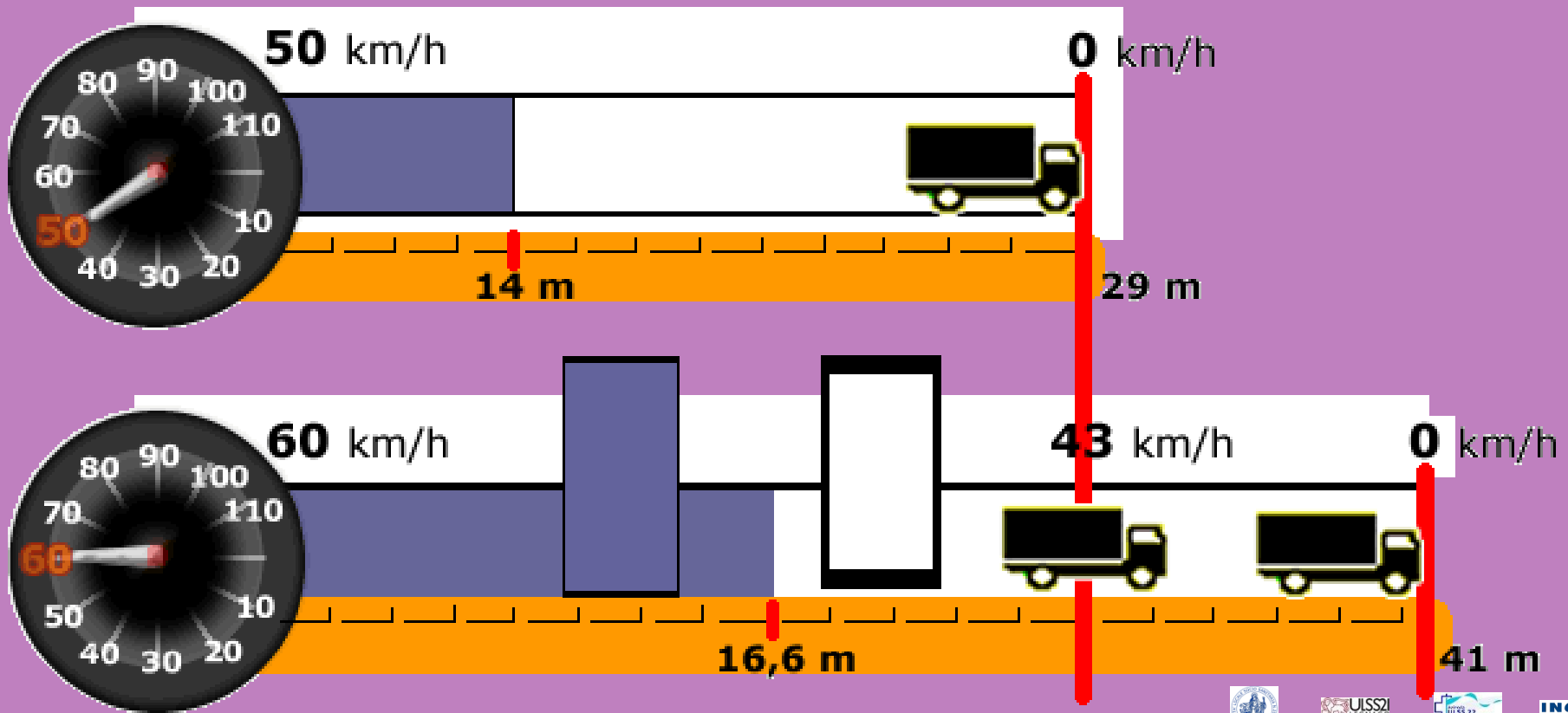

# SPAZIO di FRENATA =

$$\frac{Ec}{(F)\ \text{coeff. Attrito} \times (P)\ \text{peso automezzo}}$$

*Ec = 1/2 x massa x $V^2$*
*F = 0,6 in caso di strada asciutta, con aderenza ottimale e pneumatici efficienti*
*Peso = massa x accelerazione di gravità = Mg*
*g = 9,81 m/s²*

$$\frac{\frac{1}{2} M V^2}{F \times M \times g} = \frac{V^2}{2 \times F \times g} = \frac{23{,}6^2}{2 \times 0{,}6 \times 9{,}81}$$

**= 47,32 m + 23,6 = 71 m**

**Empiricamente 85 km/h $8{,}5^2$ = 72,2**

# in definitiva...

Al raddoppiare della velocità la distanza di arresto quadruplica.

Il coefficiente di attrito diminuisce drasticamente sul bagnato o, peggio ghiacciato, con la conseguenza del raddoppio dello spazio di frenata in caso di pioggia e quattro/otto volte superiori sul ghiaccio.

# MANUTENZIONE DEL MEZZO

| AZIENDA _____ | AUTOMEZZO N°/TARGA_____ CONTROLLI DI SICUREZZA PERIODICI SUI MEZZI REGISTRAZIONE GIORNALIERA | | | | | | | | | | | | | | | | | | | | | | | | | | | | | | | | |
|---|---|---|---|---|---|---|---|---|---|---|---|---|---|---|---|---|---|---|---|---|---|---|---|---|---|---|---|---|---|---|---|---|---|
| TIPO DI CONTROLLO E RELATIVA FREQUENZA ANNO_____ MESE_____ | GIORNALIERO | 1. | 2. | 3. | 4. | 5. | 6. | 7. | 8. | 9. | 10. | 11. | 12. | 13. | 14. | 15. | 16. | 17. | 18. | 19. | 20. | 21. | 22. | 23. | 24. | 25. | 26. | 27. | 28. | 29. | 30. | 31. | FIRMA |
| FRENI | ● | | | | | | | | | | | | | | | | | | | | | | | | | | | | | | | | |
| SISTEMA ELETTRICO | ● | | | | | | | | | | | | | | | | | | | | | | | | | | | | | | | | |
| SEGNALAZIONI LUCI FRECCE STOP | ● | | | | | | | | | | | | | | | | | | | | | | | | | | | | | | | | |
| INTEGRITA' PNEUMATICI | ● | | | | | | | | | | | | | | | | | | | | | | | | | | | | | | | | |
| SPURGO SERBATOI ARIA | ■ | | | | | | | | | | | | | | | | | | | | | | | | | | | | | | | | |
| PRESENZA/ INTEGRITA' SISTEMI DI FISSAGGIO DEI CARICHI | ■ | | | | | | | | | | | | | | | | | | | | | | | | | | | | | | | | |
| PRESENZA / INTEGRITA' ESTINTORI | ● | | | | | | | | | | | | | | | | | | | | | | | | | | | | | | | | |
| PULIZIA ACCURATA GRUPPI OTTICI / SPECCHI / VETRI | ■ | | | | | | | | | | | | | | | | | | | | | | | | | | | | | | | | |
| PRESENZA GIUBBOTTO RETRO RIFLETTENTE, GUANTI, EVENTUALI SCARPE ANTINFORTUNISTICHE, | ● | | | | | | | | | | | | | | | | | | | | | | | | | | | | | | | | |
| PRESENZA TRIANGOLO, PISTONE/CRICCO, RUOTA DI SCORTA, RICAMBI LAMPADINE, FUSIBILI | ● | | | | | | | | | | | | | | | | | | | | | | | | | | | | | | | | |
| PRESENZA CATENE DA NEVE QUANDO NECESSARIO | ● | | | | | | | | | | | | | | | | | | | | | | | | | | | | | | | | |
| CONTROLLO GENERALE RIMORCHI (TARGA, SEGNALAZIONI, PIEDINI, GIUNTI ACCOPPIAMENTO E TRAINO) | ● | | | | | | | | | | | | | | | | | | | | | | | | | | | | | | | | |
| ALTRO | | | | | | | | | | | | | | | | | | | | | | | | | | | | | | | | | |
| | | | | | | | | | | | | | | | | | | | | | | | | | | | | | | | | | |

*L'AUTISTA BARRA LA CASELLA UNA VOLTA EFFETTUATO IL CONTROLLO/OPERAZIONE*

***TIPO DI CONTROLLO***

- ● **VISIVO**
- ❍ **CON MISURAZIONE**
- ■ OPERAZIONI DIRETTE/AUTISTA
- ❑ OPERAZIONI OFFICINA

**Scheda 1**

DATA_____

*APPROVATO:* LA DIREZIONE AZIENDALE

FIRMA AUTISTA

## NORME DI COMPORTAMENTO (1)

Art. 140 - Principio informatore della circolazione
Art. 141 - Velocità
Art. 142 - Limiti di velocità
Art. 143 - Posizione dei veicoli sulla carreggiata
Art. 144 - Circolazione dei veicoli per file parallele
Art. 145 - Precedenza
Art. 148 - Sorpasso
Art. 149 - Distanza di sicurezza tra veicoli
Art. 150 - Incrocio tra veicoli nei passaggi ingombranti o su strade di montagna
Art. 152 - Segnalazione visiva e illuminazione dei veicoli
Art. 153 - Uso dei dispositivi di segnalazione visiva e di illuminazione dei veicoli a motore e dei rimorchi
Art. 154 - Cambiamento di direzione o di corsia o altre manovre
Art. 157 - Arresto, fermata e sosta dei veicoli
Art. 158 - Divieto di fermata e di sosta dei veicoli
Art. 161 - Ingombro della carreggiata
Art. 162 - Segnalazione di veicolo fermo

# D. Lvo 81/08 titolo III°
# DEFINIZIONE

SI INTENDE PER:

a) attrezzatura di lavoro: qualsiasi macchina, apparecchio, utensile o impianto**, inteso come il complesso di macchine, attrezzature e componenti e necessari allo svolgimento di un'attività o all'attuazione di un processo produttivo,** destinato ad essere usato durante il lavoro;

b) Uso di un'attrezzatura di lavoro: qualsiasi operazione lavorativa connessa ad una attrezzatura di lavoro, quale la messa in sevizio, fuori servizio, l'impiego, il trasporto, la manutenzione, la pulizia, il montaggio, lo smontaggio;

# D. Lvo 81/08 titolo III°
# DEFINIZIONE

SI INTENDE PER:

c) Zona pericolosa: qualsiasi zona all'interno ovvero in prossimità di un'attrezzatura di lavoro, nella quale la presenza di un lavoratore costituisce un rischio per la salute o la sicurezza dello stesso;

d) Lavoratore esposto: qualsiasi lavoratore che si trovi interamente o in parte in una zona pericolosa;

e) operatore: il lavoratore incaricato dell'uso di una attrezzatura di lavoro.

# Obblighi dei noleggiatori e dei concedenti in uso

**Chiunque venda, noleggi o conceda in uso o locazione finanziaria macchine, apparecchi o utensili costruiti o messi in servizio al di fuori della disciplina di cui all'articolo 70, comma 1, attesta, sotto la propria responsabilità, che le stesse siano conformi, al momento della consegna a chi acquisti, riceva in uso, noleggio o locazione finanziaria, ai requisiti di sicurezza di cui all'***ALLEGATO V***

# Obblighi dei noleggiatori e dei concedenti in uso

2. Chiunque noleggi o conceda in uso attrezzature di lavoro senza **operatore** deve, al momento della cessione, attestarne il buono stato di conservazione, manutenzione ed efficienza a fini di sicurezza. Dovrà altresì acquisire e conservare agli atti per tutta la durata del noleggio o della concessione dell'attrezzatura una dichiarazione del datore di lavoro che riporti l'indicazione del lavoratore o dei lavoratori incaricati del loro uso, i quali devono risultare formati conformemente alle disposizioni del presente titolo **e, ove si tratti di attrezzature di cui all'art. 73, comma 5, siano in possesso della specifica abilitazione ivi prevista**.

# Ribaltamento frontale

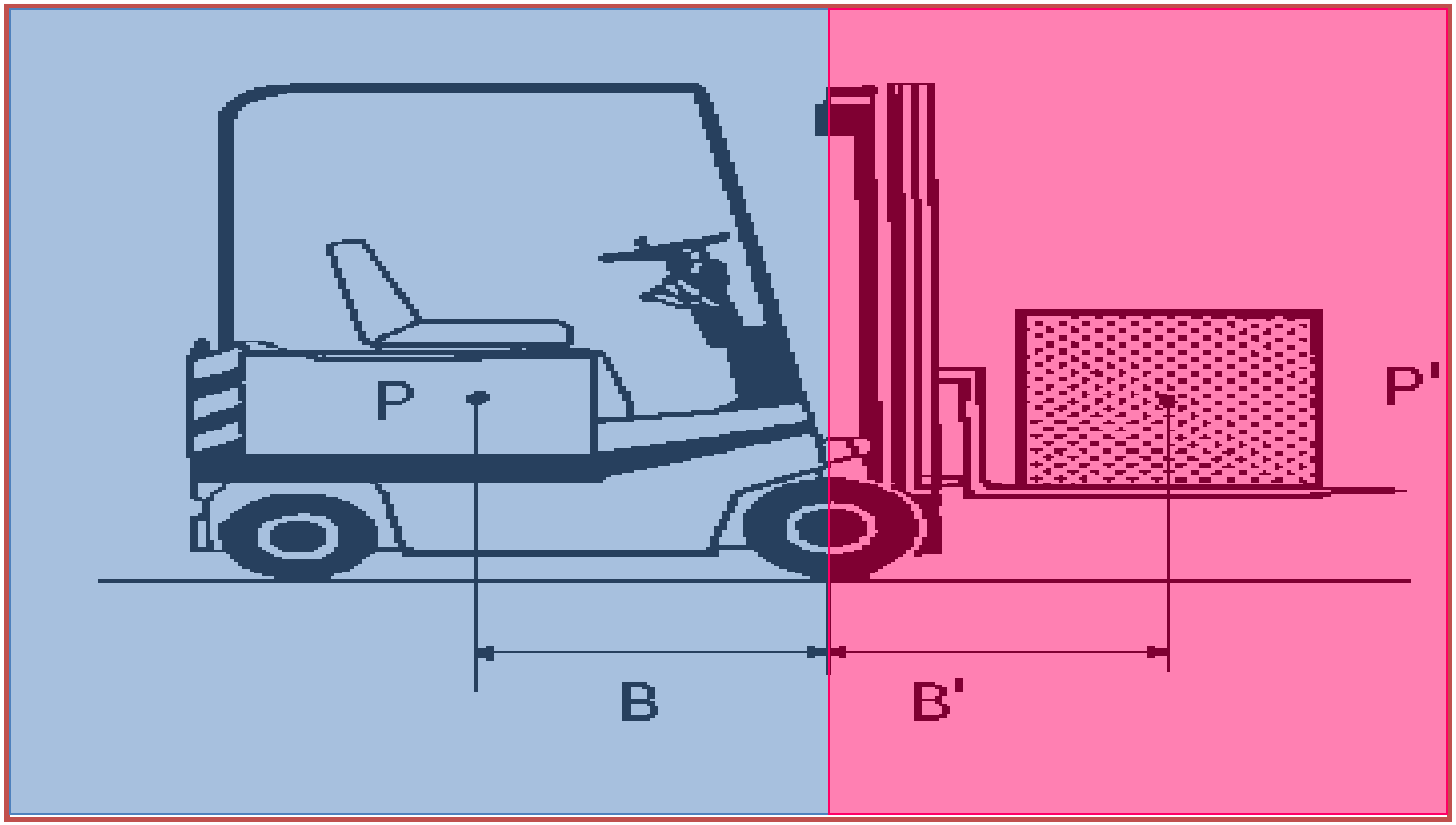


**Condizione di equilibrio: P X B > P’ X B’**

# TRIANGOLO DI STABILITA'

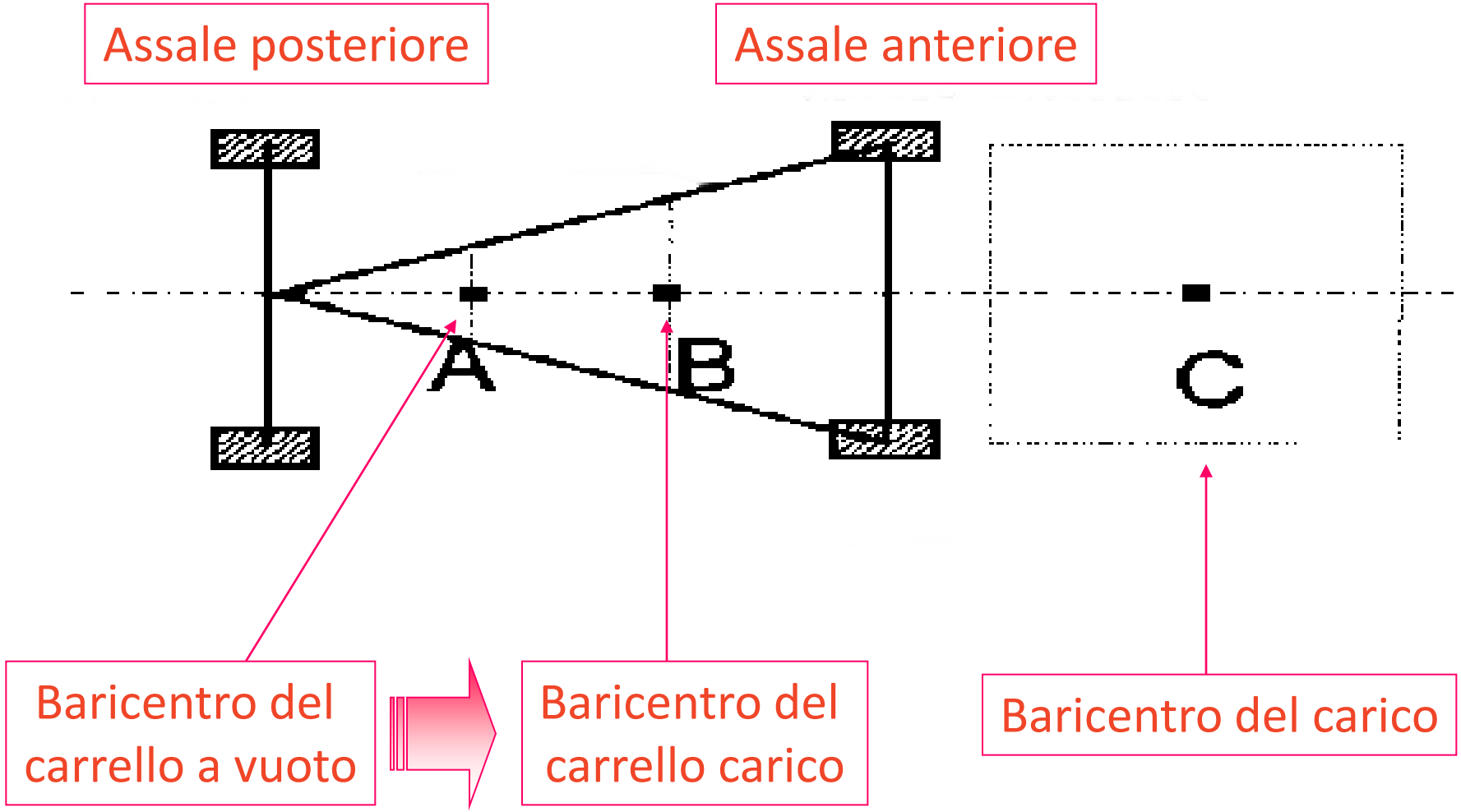

# Ribaltamento laterale

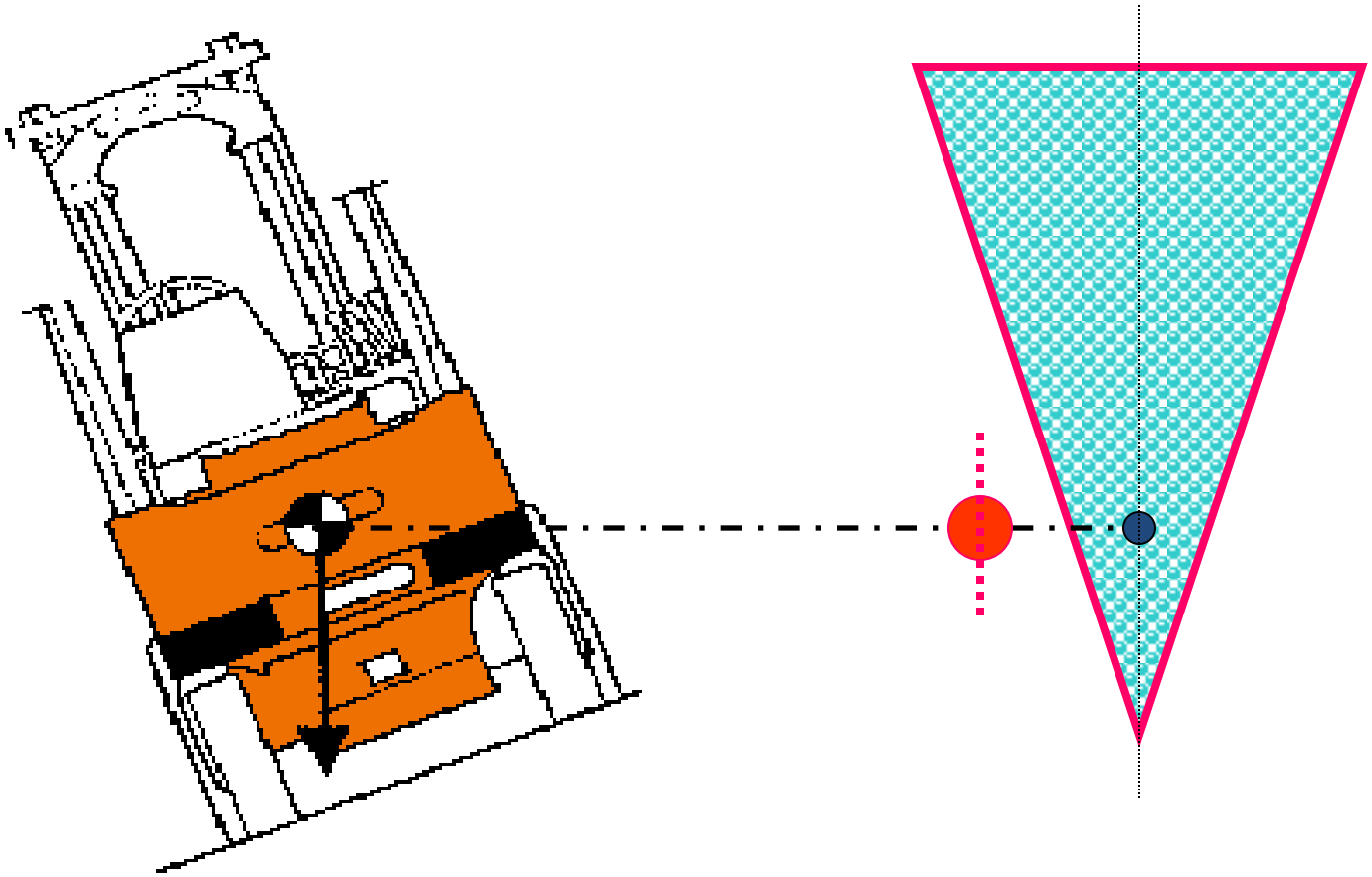

# Transpallet

- I comandi sono sull'impugnatura

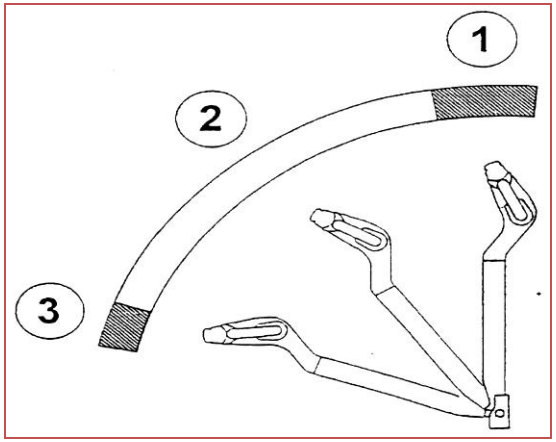


- Con 3 ruote:
  - 2 fisse anteriori
  - una sterzante sotto la barra

# Transpallet

Di norma lo spostamento deve avvenire con il carico di fronte all'operatore che tiene entrambi le mani sul timone di comando.

Occorre particolare attenzione se:

- E' possibile l'impostazione di velocità variabili
- Il trasporto avviene con il carico dietro l'operatore

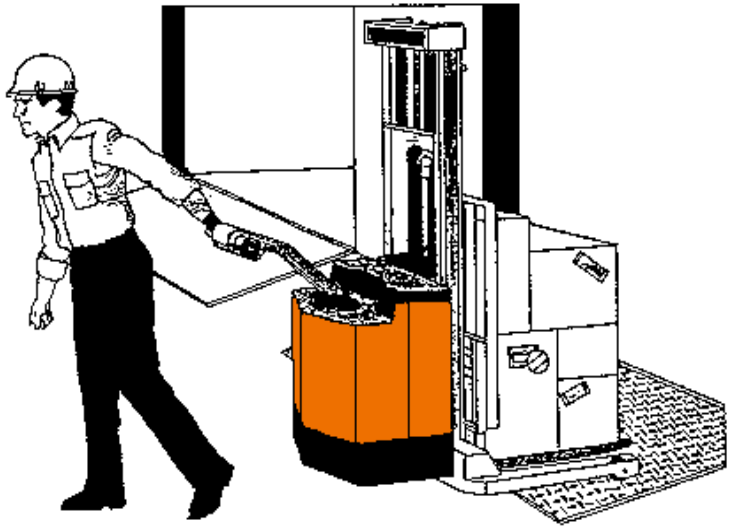

# uso corretto

- Non sovraccaricare il mezzo; il carico deve essere centrato e stabile.
- Sollevare solamente quanto basta per muoversi.
- Non fare partenze e arresti improvvisi
- Avvicinarsi con cautela al punto di carico o scarico ed effettuare il sollevamento solo a mezzo fermo.
- Non sollevare o abbassare carico con il mezzo in movimento.
- Non spingere, trainare o essere trainati da altri
- Nessuna persona a bordo: **per nessun motivo.**

# uso corretto

- **I pedoni hanno la precedenza**
- Allontanare il personale non addetto dalle zone di carico.
- Bloccare con cunei gli automezzi se viene effettuato il carico con accesso al pianale.
- Limitare la velocità sui piani di carico
- Avvertenze  per il parcheggio.
- Controlli preliminari: non usare mezzi difettosi

# *CONTRATTI DI APPALTO O D'OPERA O DI SOMMINISTRAZIONE (art. 26)*

**Per gli appalti interni e per quelli extra-aziendali**
**IL DATORE DI LAVORO DEVE**

**verificare l'idoneità tecnico professionale** delle imprese appaltatrici o dei lavoratori autonomi relativamente ai lavori che andranno a svolgere attraverso **CCIAA e Atto Sostitutivo di Notorietà (art. 47- DPR 445/00)**

fornire, ai soggetti coinvolti, tutte le **informazioni sui rischi specifici** degli ambienti in cui andranno ad operare e sulle misure di prevenzione di emergenza..

Il committente, al fine di **promuovere la cooperazione e il coordinamento** tra le parti, deve, inoltre elaborare un unico documento di valutazioni dei rischi (**DUVRI**) da allegare al contratto di appalto o di opera.

**Tessera di riconoscimento** per fornitori, appaltatori, lavoratori autonomi.

I contratti devono indicare gli **oneri della sicurezza**, pena la nullità degli stessi.

# ART. 26 – D.LGS 81/2008

**Ferme restando le disposizioni di cui ai commi 1 e 2, l'obbligo di cui al comma 3 il D. L. committente promuove la cooperazione ed il coordinamento di cui al comma 2, (elaborando un unico documento di valutazione dei rischi DUVRI) non si applica**

- **ai servizi di natura intellettuale;**
- **alle mere forniture di materiali o attrezzature;**
- **ai lavori o servizi la cui durata non sia superiore ai due giorni**

**Sempre che**
**comportino rischi derivanti dalla presenza di agenti cancerogeni, biologici, atmosfere esplosive o dalla presenza dei rischi particolari di cui all'allegato XI.**

# GESTIONE DEGLI APPALTI

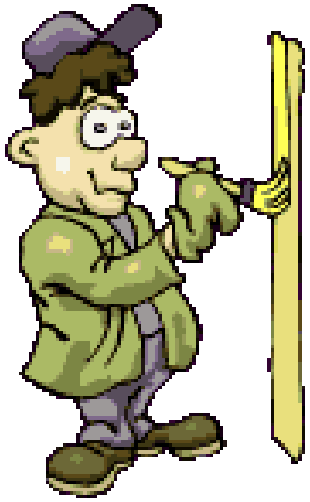

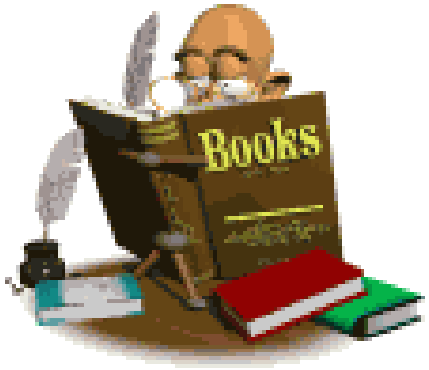

# COS'E' IL DUVRI?

- Il D.U.V.R.I. e' lo strumento attraverso il quale il **COMMITTENTE** individua e valuta i **rischi generati all'interno dei suoi ambienti dalla contemporanea esecuzione di lavori** ad opera di **APPALTATORI**

# SI FATTURA UN BRACCIO CADENDO DAL CAMION

## INFORTUNIO

Il lavoratore cadeva a terra da un'altezza di circa 3 metri mentre operava sopra elementi prefabbricati in cemento, stoccati sul pianale di un camion.

**ESITO**
**Frattura biossea avambraccio**

COME PREVENIRE:
Prevedere procedure operative di sicurezza per l'imbracatura sollevamento e trasporto elementi prefabbricati; in caso di necessità di operare in quota senza l'utilizzo di scala è necessario utilizzare cintura di sicurezza con sistema di trattenuta.